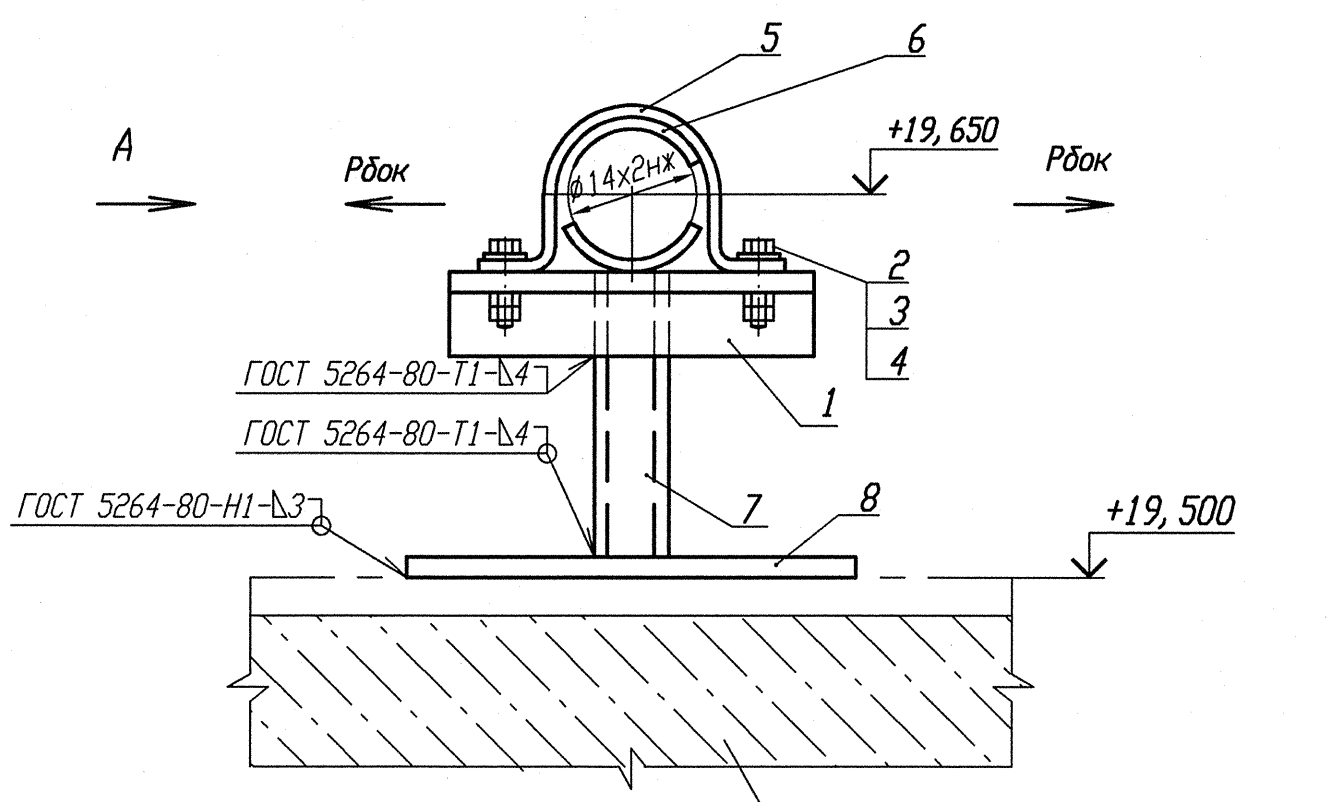

Деталь поз. 5 (Lр=100) √ (√)

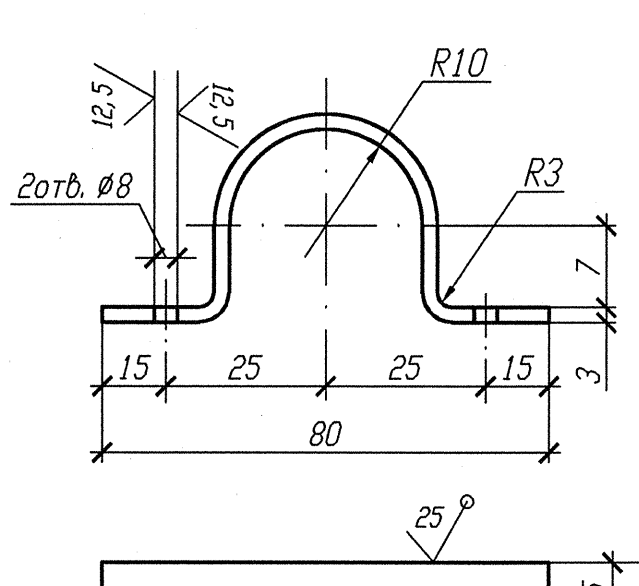

Деталь поз. 6 √ (√)

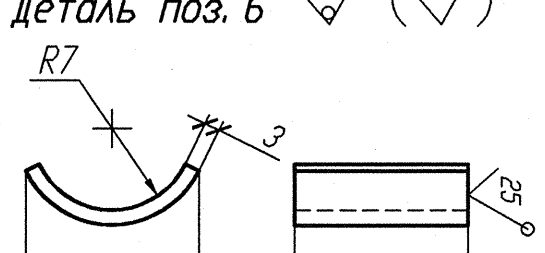

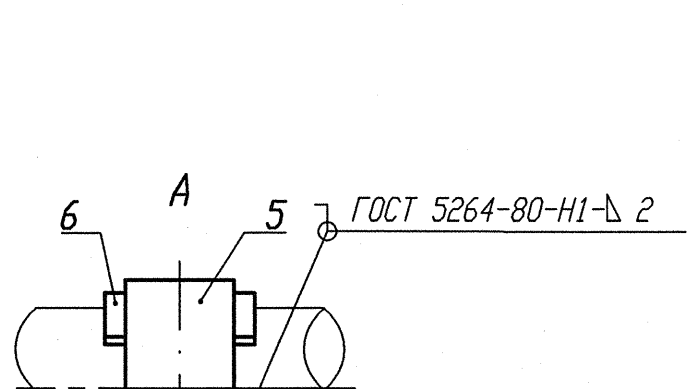

Номер опоры	3TV10Y502	3TV10Y503	3TV10Y504	3TV10Y505
Нагрузка на опору Pz(кН)	0,259	0,061	0,066	0,067
Нагрузка на опору Рбок(кН)	0,072	0,007	0,019	0,019

1 Привязку опоры смотри изометрический чертеж 3TV11Z01.
2 Сварку производить по ГОСТ 5264-80.
3 Отметка трубопровода подлежит уточнению в соответствии с уклоном трубопровода.
4 Максимальная нагрузка на опору Pz дана с учетом сейсмического воздействия.
5 Спецификация составлена на одну опору.
6 Изготовить четыре комплекта.

Спецификация деталей

Поз.	Обозначение	Наименование	Кол.	Материал	Масса, кг ед.	Масса, кг общ.	Примечание
1	ГОСТ 8509-93	Уголок В 35х35х4 l=300	1	Ст 3 пс 2-сб ГОСТ 535-2005	0,63	0,63	
2	ГОСТ 7798-70	Болт М6-6gх30.56.35	2	35 ГОСТ 1050-88	0,009	0,018	
3	ГОСТ 11371-78	Шайба А.6х2.02.Ст3пс	2	ОК360В-2-IV-Ст3пс ГОСТ 16523-97	0,0014	0,0028	
4	ГОСТ 5915-70	Гайка М6-6Н.8.35	4	35 ГОСТ 1050-88	0,0026	0,0104	
5	БК-1998784	Полухомут Б-ПН-3х100х30	1	ОК360В-4-IV-Ст3сп-сб ГОСТ 16523-97	0,08	0,08	
6	БК-1998785	Прокладка Б-ПН-3х22х50	2	12Х18Н10Т-МАг ГОСТ 5582-75	0,03	0,06	
7	ГОСТ 8240-97	Швеллер 10 l=150	1	Ст 3 пс 2-сб ГОСТ 535-88	1,289	1,289	
8	ГОСТ 19903-74	Лист Б-ПН 4х70х110	1	Ст 3 сп 5-сб ГОСТ 14637-89	0,2418	0,2418	
	ГОСТ 2246-70	Проволока		СВ-04Х19Н11М3		-	
	ГОСТ 9467-75	Электроды		УОНИИ 13/45		-	
					Итого:	2,332	

АРХИВНЫЙ ЭКЗЕМПЛЯР

Изм.	Кол. уч.	Лист	Nдок.	Подпись	Дата
Инж. Зк.		Случевская			12.02
Пров. инж. 1к.		Швабинский			12.02
Пров. вед. инж.		Махотина			12.02
Н. контр.		Краснояров			13.02

Инв. N подл. R3.03732.1.0.13
Лист 240

R3.TV10.3012.013.03.00.158

Ростовская АЭС Блок 3

Редукторное отделение
Герметичная часть
Трубопроводы отбора проб
Рр больше 2.2 МПа

Стадия	Лист	Листов
Р		1

Опора скользящая направляющая
3TV10Y502 - 3TV10Y505

ОАО "НИАЭП" 2013

Взам. инв. N
Подп. и дата 13.02
Инв. N подл. R3.03732.1.0.13

Формат А4х3